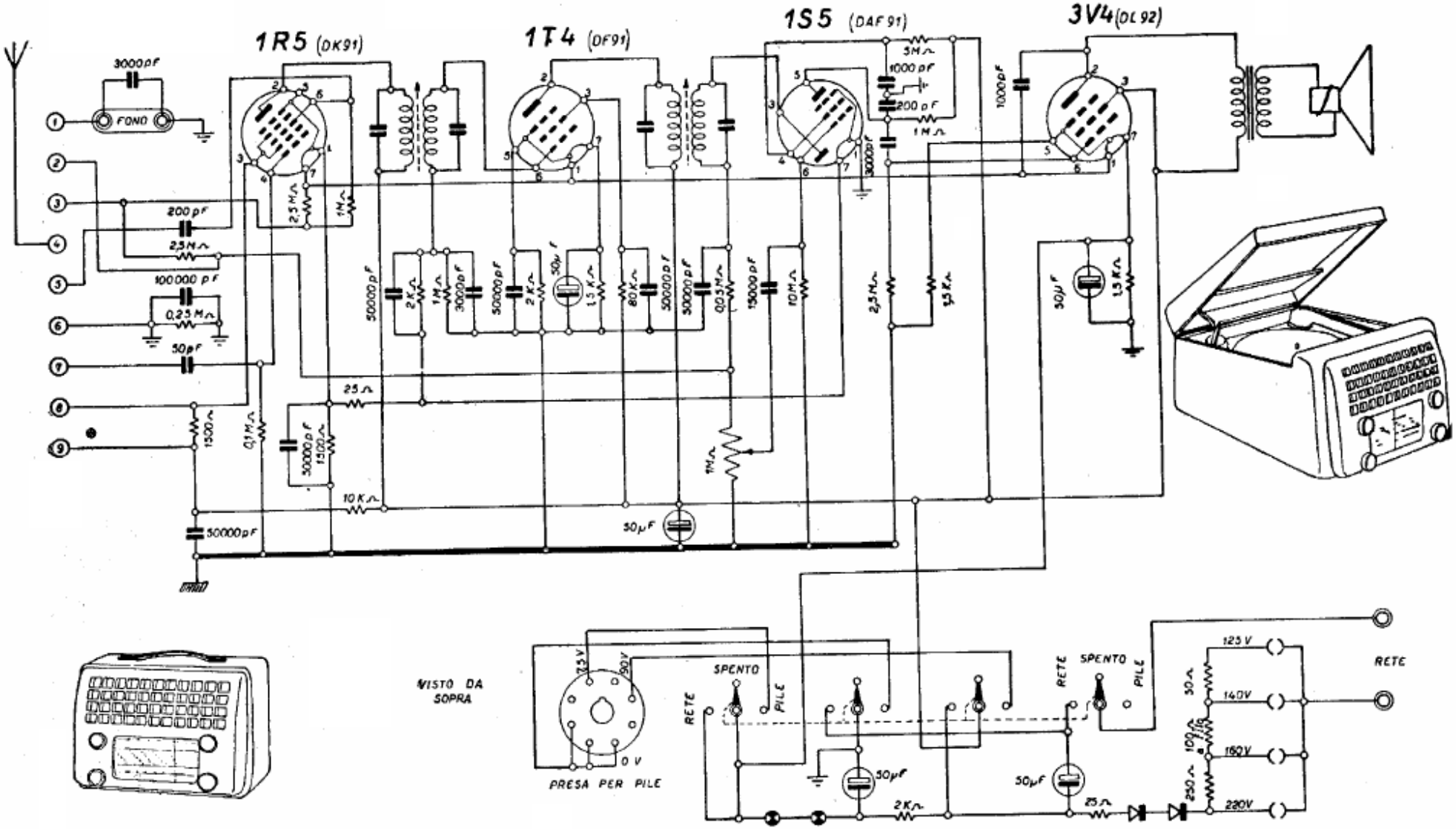


REOM - Sintomagic Radio modelli b1 e b2 - Il mod. b2 è provvisto di radiofonografo. Ricevitori portatili, a valigetta, alimentati da pile a secco all'esterno, e dalla presa della rete-luce all'interno.

SINTOMAGIC RADIO - Modd. b 1 e b 2

SINTOMAGIC RADIO - Modd. b 1 e b 2